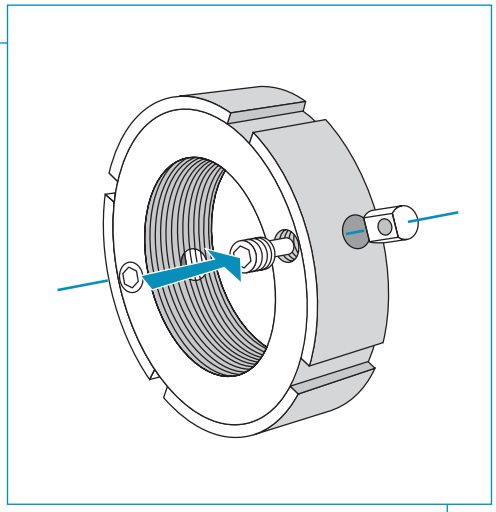

Stellmuttern axial MRA

(Diese werden aus zwei verschiedenen Materialien gefertig. Je nach Grösse)

Material:
Bis Aussendurchmesser D = 60mm
Bezeichnung: ETG 100
DIN: 45S20
Werkstoff Nr: 1.0727
Zugfestigkeit: mind.. 960 N/mm2
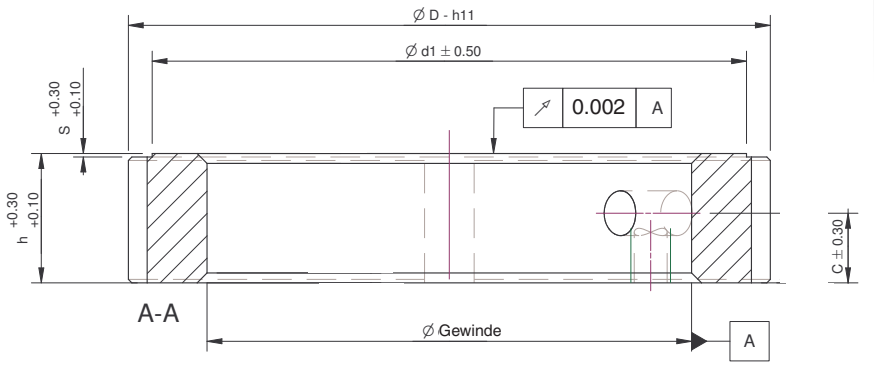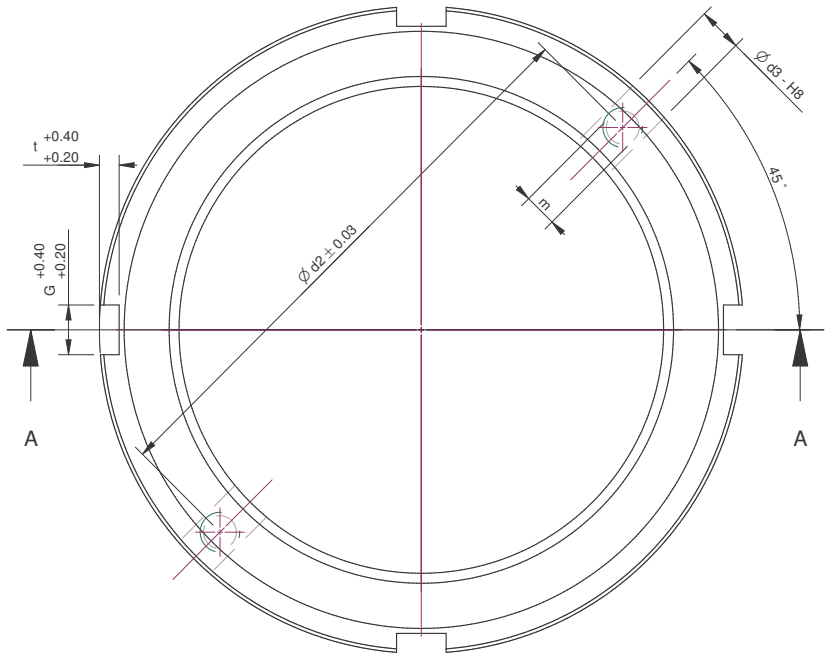
grösser D= 60mm
Bezeichnung: Ovako 280T
DIN: 20MnV6
Werkstoff Nr: 1.5217
Zugfestigkeit: mind. 540 N/mm2