ik-technics

Type: CT 6040

Aufsteckstromwandler

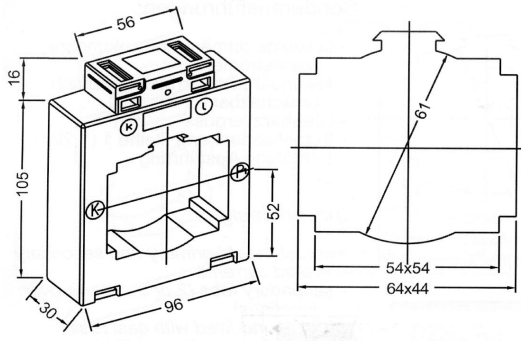

Rundleiter	61 mm
Primärschiene	60x40mm 50x50mm

Technische Informationen

Höchste Spannung Betriebsmittel	U_m = 0,72 kv
Nennfrequenz	50 - 60Hz
Thermischer Bemessungs-Kurzzeitstrom	I_{th} = 60 * In (max. 100 kA)
Bemessungs-Stoßstrom I_{dyn}	I_{dyn} = 2.5 * Ith
Bemessungs-Stehwechselspannung	4 kV / 1 min (andere Spannungen auf Anfrage)
Thermischer Nenndauerstrom	I_{cth} = 1,2 x In (1,0 In für höhere Primärströme)
Überstrom	Begrenzungsfaktor FS5 bis FS15 Isolationsklasse H
Standard	IEC 61869 (DIN EN 61869 / VDE 04049, DIN VDE 0100, DIN 42600 sowie der DGUV Vorschrift 3 und der DIN EN 50274 / VDE 0600-514).
Zubehör **(im Lieferumfang enthalten)**	2 St Steckfüße 1 St. Primärschienenklemme 2 St. Sekundärklemmenabdeckungen (gelbe Schieber) 2 St. Schrauben M 5 x 35 mm
Sonderzubehör	Schnappbefestigung für Tragschiene EN 50022-35 Cu-Primärschienen in verschiedenen Größen
Gewicht	ca. 340 - 420 g
Konformitätsbewertung	die dunkel markierten Varianten wären lieferfähig mit Konformitätsbewertung

I_{sr}	Kl.	PRIMÄRER BEMESSUNGSSTROM I_{pr}													
		200	250	300	400	500	600	750	800	1000	1250	1500	1600	2000	A
5A	1	2,5	2,5	2,5	2,5	2,5	2,5	2,5	2,5	2,5	2,5	5	5	5	VA
			3,75	5	5	5	5	5	5	5	5	10	10	10	
						7,5	10	10	10	10	10	15	15	15	
	0,5			2,5	2,5	2,5	2,5	2,5	2,5	2,5	2,5	5	5	5	VA
					5	5	5	5	5	5	5	10	10	10	
							10	10	10	10	10	15	15	15	
	0,5S					2,5	2,5	2,5	2,5	2,5	2,5	2,5	5	5	VA
							5	5	5	5	5	5	10	10	
								7,5	10	10	10	10	15	15	
	0,2							2,5	2,5	2,5	2,5	5	5	5	VA
										5	5	10	10	10	
											10	15	15	15	
	0,2S										2,5	2,5	2,5	2,5	VA
											5	5	5	5	
													10	10	
1 A	1	2,5	2,5	2,5	2,5	2,5	2,5	2,5	2,5	2,5	5	2,5			VA
				3,75	5	5	5	5	5	5	5	5			
						7,5	10	10	10	10	10				
	0,5			2,5	2,5	2,5	2,5	2,5	2,5	2,5	2,5	2,5			VA
					5	5	5	5	5	5	5				
						7,5	10	10	10	10	10				
5A	0,5S					2,5	2,5	2,5	2,5	2,5	2,5				VA
							5	5	5	5	5				
								7,5	7,5	10	10				
	0,2							2,5	2,5	2,5	2,5				VA
										5	5				
	0,2S														VA

Ik-technics GmbH Schützenstr. 45 Tel.: +49 (0) 2302 97312-0 info@ik-technics.de
D6040d Ref.2 19/06/2018 D-58452 Witten Fax.: +49 (0) 2302 97312-22 www.ik-technics.de